Esquema SEGURIDADES SISTEMA ANTIVERTIDO PRISMA

Opciones de utilización de salida del relé de alarma de vertido más de 2 seg. PRISMA

OPCIÓN O1: Actuación sobre contactor producción FV o sobre seguridades motorizadas

CONEXIÓN RELÉ ANTIVERTIDO MÁS de 2seg
Disponible en PRISMA 310A, PRISMA 310AL y PRISMA 210A

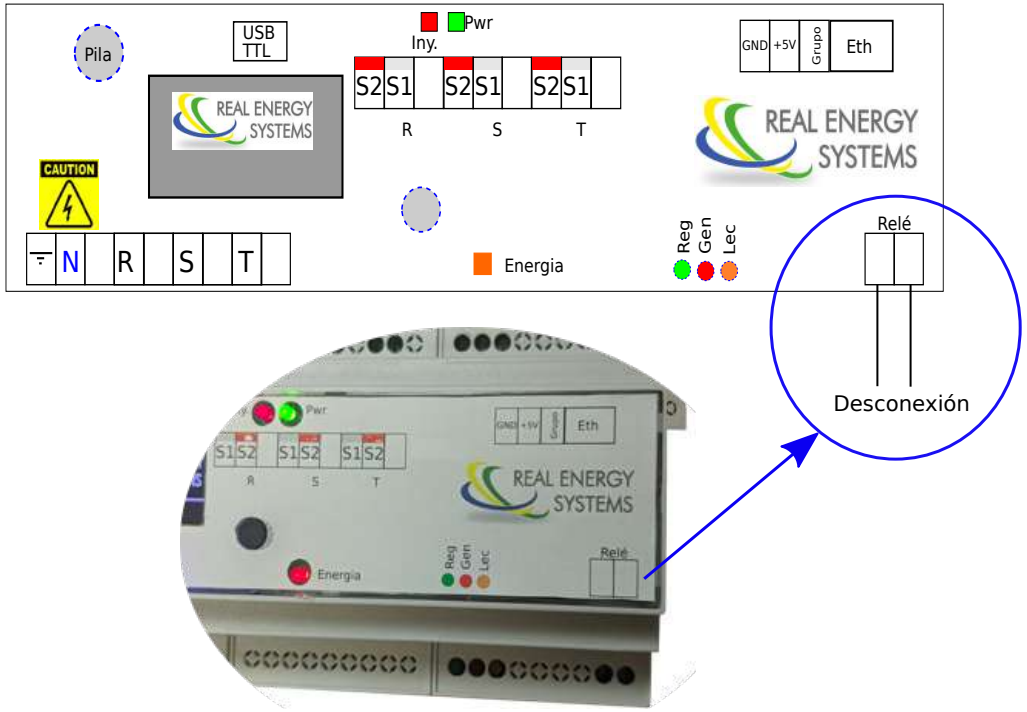

Opciones de actuación del relé de seguridad del PRISMA para evitar el vertido de energía a la red > 2 seg.

OPCIÓN O1
ACTUACIÓN EN CONTACTOR
PRODUCCIÓN FV

Contactor

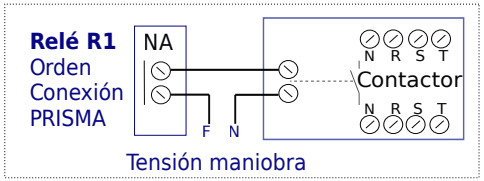

- Actuación sobre disparo de corte de la generación
- Utilización de contactor, protección diferencial motorizada o cualquier solución de corte de la producción FV
- El contactor puede ser único o varias unidades, como ejemplo un contactor por inversor, o uno por grupo de inyección.

Opciones de conexión del relé de seguridad del PRISMA

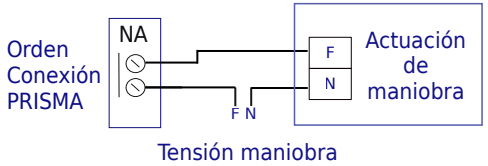

Orden de alarma de bloqueo PRISMA
Esquema de CONTACTO CON TENSIÓN

Para la actuación de relés de maniobra o para bobinas de contactores de pequeña potencia:
- AC1 Máx de 16A/250 VAC
- AC15 Máx 1,5A/240V

NA- Posición en ALARMA
NC- Posición ESTADO SIN INYECCIÓN RED

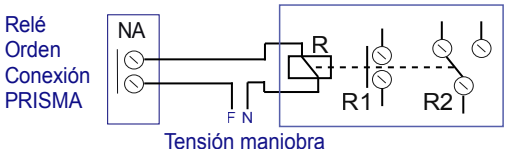

Orden de alarma de bloqueo PRISMA
UTILIZACIÓN de Relé auxiliar

Para la actuación de:
- Contactores de potencias superiores al soportado
- Realización de maniobras conmutadas (R2)
- Cierre de contactos a grandes distancias
- Actuación sobre varios contactos
- Datos circuito seco (sin tensión) del PRISMA:
  - AC1 Máx de 16A/250 VAC
  - AC15 Máx 1,5A/240V

NA- Posición en ALARMA
NC- Posición ESTADO SIN INYECCIÓN RED

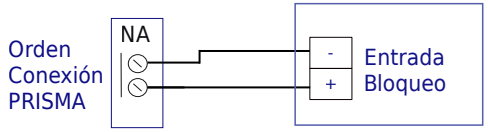

Orden de alarma de bloqueo PRISMA
UTILIZACIÓN de CONTACTO SIN TENSIÓN

Para la actuación en entradas de alarmas (DI) de equipos con activación de bloqueo de la generación.
Ejemplo: Entradas de alarma de datalogger con evento de bloqueo de generación o entradas de bloqueo de seguridad de inversores.
Nota: en caso de cableados de distancias superiores a 10m es aconsejable la utilización de relé auxiliar

NA- Posición en ALARMA
NC- Posición ESTADO SIN INYECCIÓN RED

NOTA:

DISPONEMOS DE ESQUEMAS PERSONALIZADOS DEPENDIENDO:

- **MODELO DE INVERSOR**
- **NODELO DE DATALOGGER**
- **ESQUEMA SELECCIONADO**